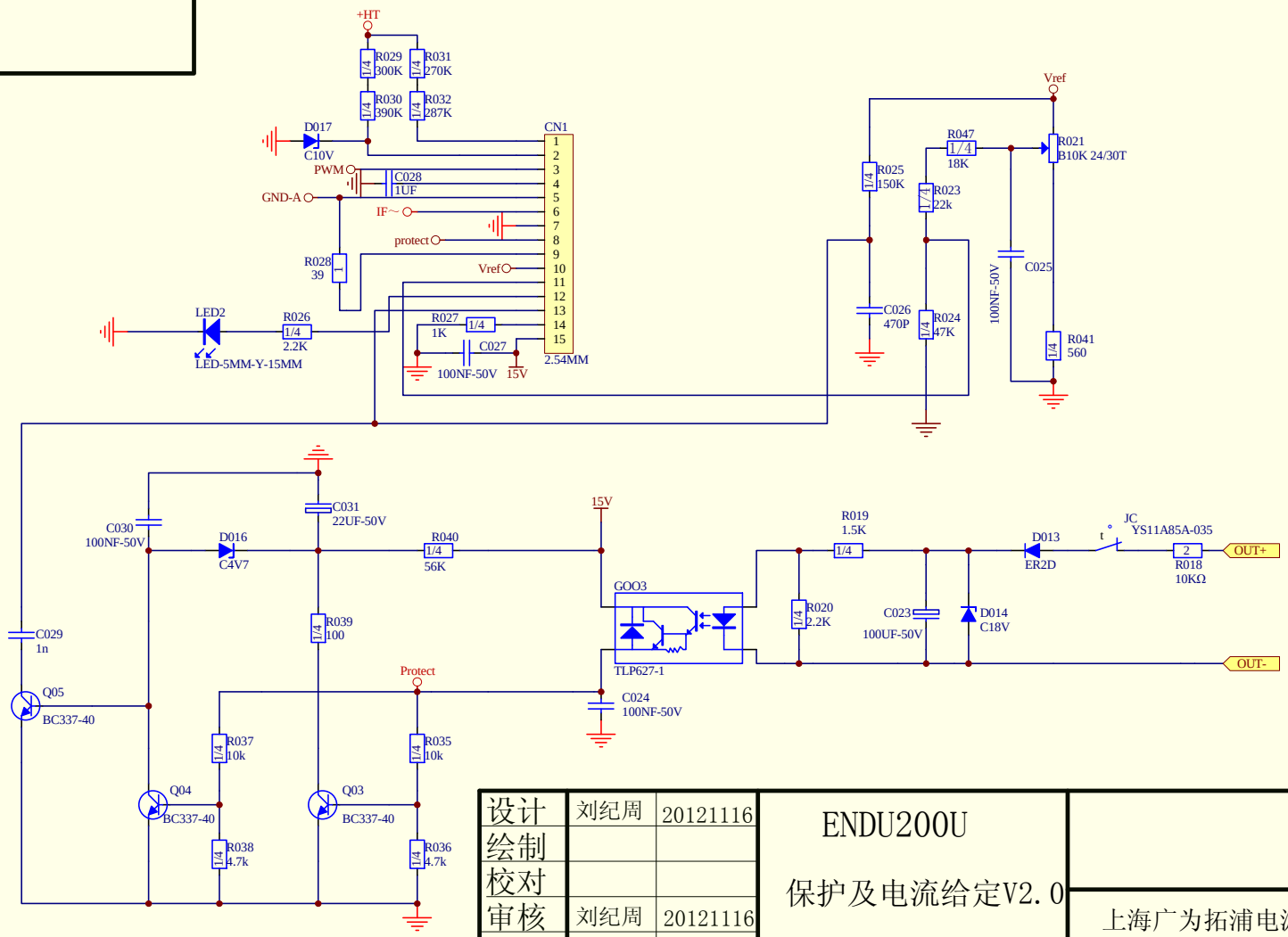

设计	刘纪周	20121116	ENDU200U	
绘制			保护及电流给定V2.0	上海广为拓浦电源有限公司
校对				Shanghai Greatway Top Power CO.,Ltd
审核	刘纪周	20121116		
标化				
批准	徐德进	20121116	第 3 页 共 4 页	